Console tunnel, SH=300, pression

Référence 820010

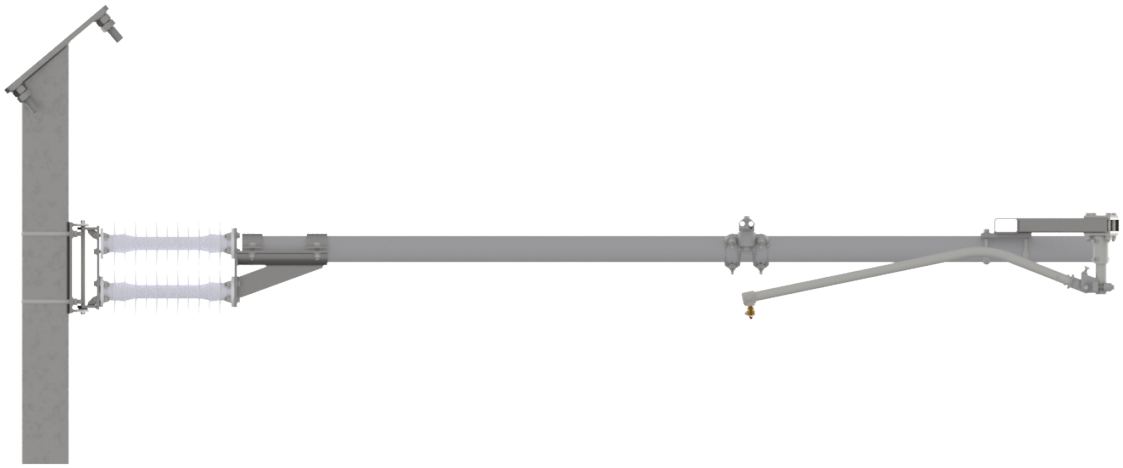

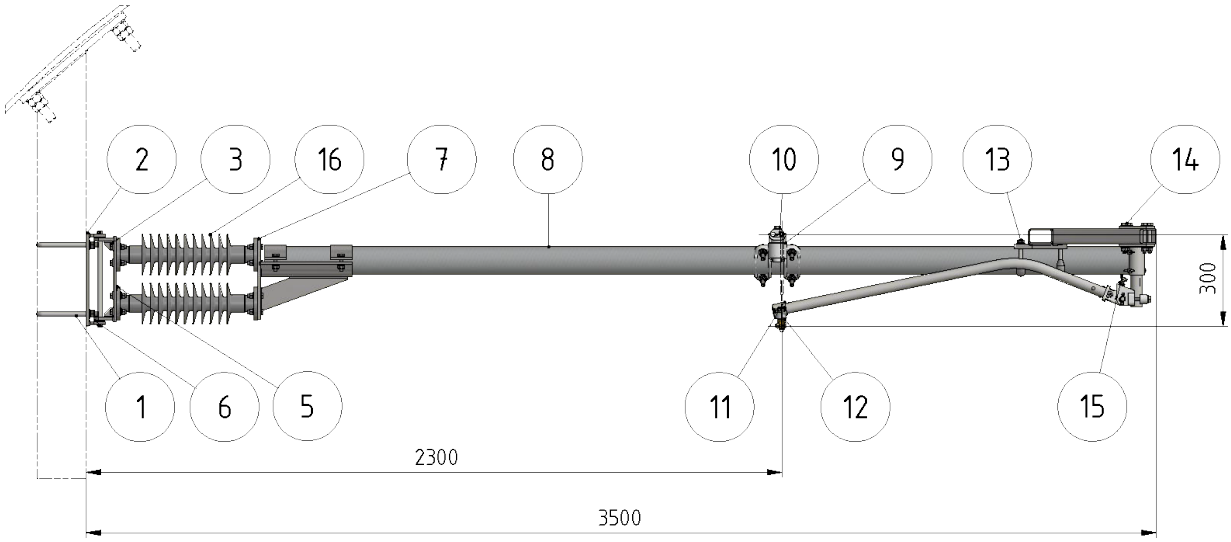

Dimensions

Hauteur du système = 300 mm
Longueur de la console = 2865 mm
Longueur du bras de rappel = 1100 mm
Diamètre du tube = 88,9/5 mm

Matériel et poids

Tube : acier galvanisé à chaud
Armatures : fonte d'aluminium
Éléments de raccordement : acier inoxydable
Bras de rappel : acier inoxydable
Collier : acier galvanisé à chaud
Isolateur : GRP/silicone

Poids : ~53 kg

Normes appliquées

EN50119
EN50163

Spécifications

Type de mât : HEA260 ou HEB260
Isolateur ligne de fuite = 1241 mm
Fil de contact = cuivre 107 ou 120 mm²
Câble porteur = bronze 70 mm²
Tension continue maximale = 27,5 kV CA